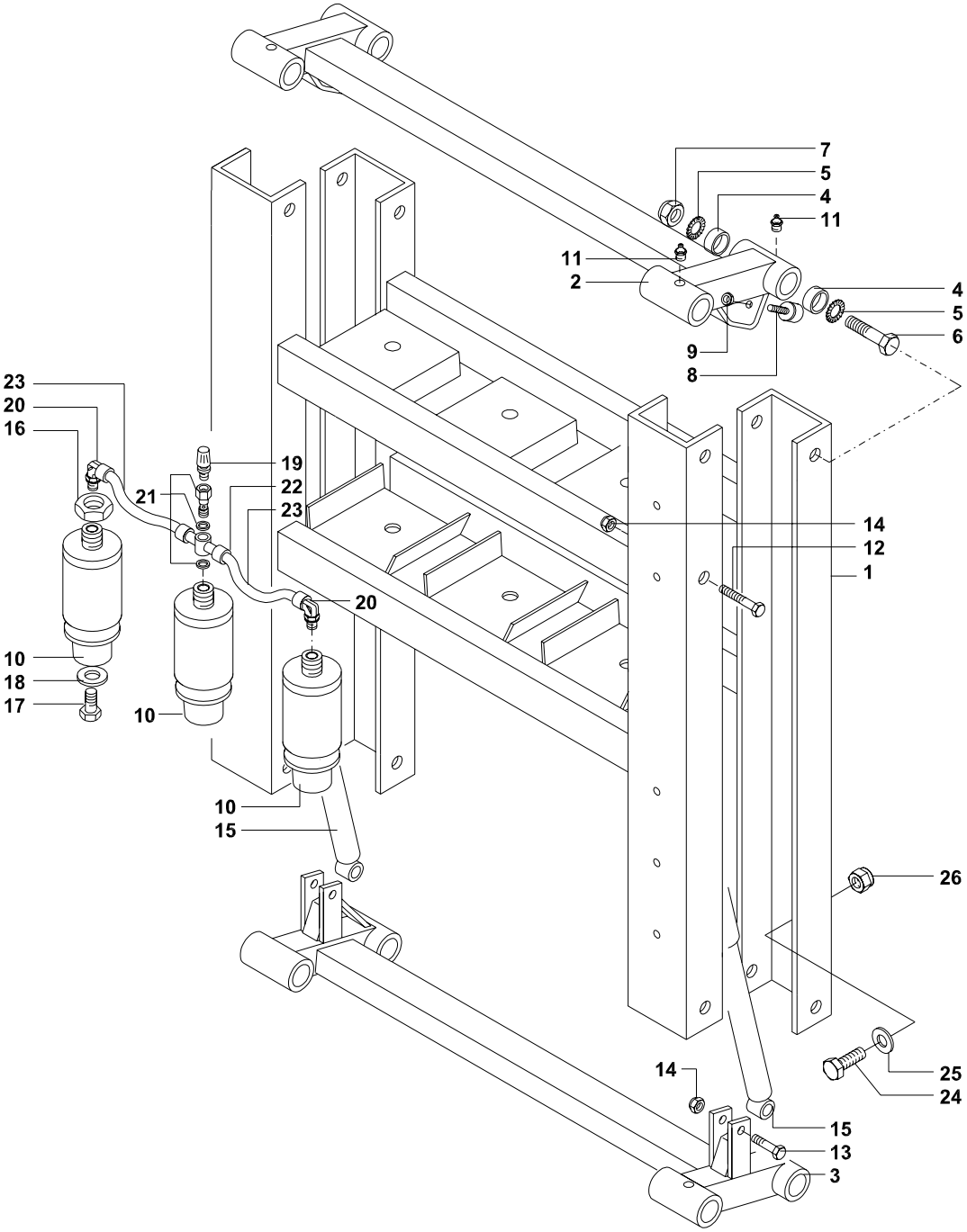

1	GG383800031V	
2	GG383800039V	
3	GG383800040V	
4	GG500200056	
5	GG907302025Z	
6	GG500500016Z	
7	GG905400024	
8	GG950200001	
9	GG905400008	
10	GG820200080	
11	GG919800020	
12	GG900312120Z	
13	GG900312070Z	
14	GG905400012	
15	GG820200101	
16	GG905500011	
17	GG900112025Z	
18	GG907112036Z	
19	GG820110100	
20	GG820110004	
21	GG820110003	
22	GG820110005	
23	GG560684160	
24	GG900312040Z	
25	GG907012025Z	
26	GG905400012	